APA 75/74 2M

ANBAUVERDICHTER

2 BETRIEBSMODI FÜR HÖCHSTE FLEXIBILITÄT

Der APA 75/74 2M bietet dem Anwender die Möglichkeit zwischen zwei Betriebsmodi zu wählen. Dies ermöglicht eine Vielzahl von Anwendungen, sowohl im freien Gelände als auch auf urbanen Baustellen.

Der Anbauverdichter verfügt über einen hydraulischen 360°-Drehmotor und eignet sich für Bagger der 12- bis 40-Tonnenklasse.

2M = 2 BETRIEBSMODI

- Die hohe Amplitude mit hoher Verdichtungsleistung kommt bei Unterbauarbeiten zum Einsatz
- Die niedrige Amplitude wird für empfindliche Bereiche, wie Grabenfüllungen oder Verdichtungsarbeiten über Rohrleitungen genutzt.

ZWEI-WELLEN-ERREGER

- Mit hoher Frequenz und niedriger Amplitude zum Schutz der umliegenden Gebäude
- Wartungsfrei

ROBUSTE BAUWEISE

- Das Gehäuse schützt die zentrale Erregereinheit
- Lagerbuchsen schützen das Gehäuse vor Vibrationen und verhindern den direkten Kontakt von Metallflächen unter hohem Druck

PATENTIERTE VIBRATIONSBEGRENZUNG

- Widerstandsfähige Gummistossdämpfer absorbieren die Vibration und schützen dadurch den Bagger und letztendlich auch den Bediener

DAS PASSENDE GERÄT

- Der Anbauverdichter ist mit allen gängigen Adaptern kompatibel
- Mit dem Ammann Schnellwechselsystem ist das Anbaugerät innerhalb weniger Sekunden angekoppelt und einsatzbereit
- Mit hydraulischem Rotator verfügbar

SICHERHEIT

- Für die Arbeit an steilen Hängen, die mit einer Rüttelplatte nicht sicher zu verdichten sind
- Grabenverdichtung ohne direkten Personeneinsatz

ANWENDUNGEN

- Anbauverdichter für Bagger bis 40-Tonnen Klasse
- Rohrleitungsbau
- Erschliessungsgebiete
- Böschungs- und Hangverdichtung
- Beengte Arbeitsräume
- Schachtverdichtung
- Bauwerkshinterfüllungen
- Deponiebau
- Gleisbau

AMMANN

TECHNISCHE SPEZIFIKATIONEN
APA 75/74 2M ANBAUVERDICHTER

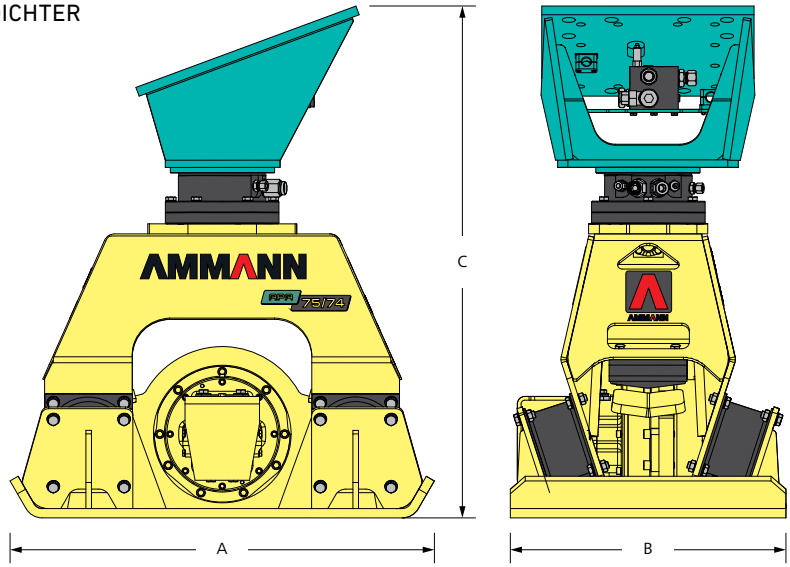

GEWICHT UND MASSE

	APA 75/74 2M
EINSATZGEWICHT (MIT MECHANISCHER DREHVORRICHTUNG)	950 kg
A GESAMTLÄNGE	1142 mm
B ARBEITSBREITE	740 mm
C GESAMTHÖHE (MIT MECHANISCHER DREHVORRICHTUNG)	910 mm

TECHNISCHE SPEZIFIKATIONEN

FREQUENZ	36/55 Hz
ZENTRIFUGALKRAFT	75/40 kN
ERFORDERLICHE ÖLMENGE FÜR VIBRATION	150 l/min
ERFORDERLICHER BETRIEBSDRUCK	250 bar
MAXIMALER RÜCKLAUFDRUCK/ LECKÖLLEITUNG	10 bar
EMPF. GRÖSSE DES TRÄGERGERÄTES	12–25 t

STANDARDAUSSTATTUNG

- 2 Betriebsmodi
- Version mit mechanischem Rotator
- 2-Wellen Erreger mit hoher Frequenz und niedriger Amplitude
- Gummipuffer schützen den Bagger vor den Vibrationen
- Universelle Adapterplatte für Schnellwechsel-systeme

SONDERAUSSTATTUNG

- Version mit hydraulischem Rotator
- Alternative Anschlüsse zu Krupp Bohrbild
- Hyraulikanschlüsse für Likufix Schnellwechsler
- Hyraulikanschlüsse für Oilquick Schnellwechsler
- Adapter-Platte für Montage eines Oilquick Schnellwechslers

Zusätzliche Informationen zu unseren Produkten und Dienstleistungen finden Sie unter: **www.ammann-group.com**

Technische Änderungen vorbehalten.

MSS-1195-00-DE | © Ammann Group | Images: © www.fotopizza.com